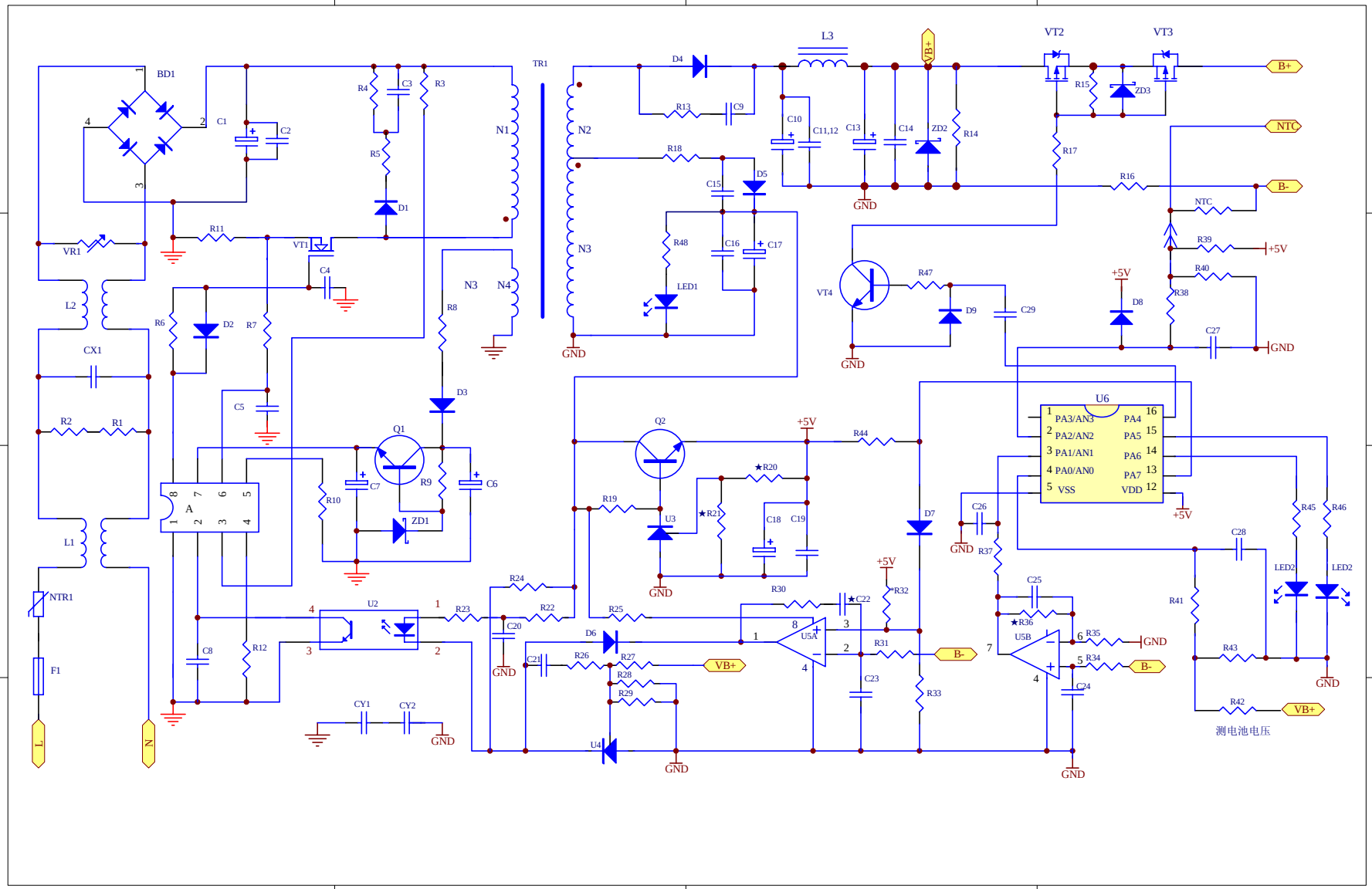
BD1
C1
C2
R4
C3
R3
R5
D1
TR1
N1
N2
N3
N4
D4
R13
C9
R18
C15
D5
R48
C16
C17
LED1
L3
C10
C11,12
C13
C14
ZD2
R14
VB+
VT2
VT3
R15
ZD3
B+
NTC
R17
R16
B-
GND
R11
VT1
C4
VR1
L2
R6
D2
R7
CX1
C5
R2
R1
L1
NTR1
F1
L
N
R8
D3
Q1
R9
C7
C6
R10
ZD1
A
U2
R23
R24
C20
R22
R12
C8
CY1
CY2
R19
Q2
U3
R20
R21
C18
C19
+5V
R44
R25
D6
R26
R27
R28
R29
C21
U4
R30
C22
U5A
R31
R32
C23
R33
D7
VT4
R47
D9
C29
R39
R40
R38
D8
C27
U6
PA3/AN3
PA2/AN2
PA1/AN1
PA0/AN0
VSS
PA4
PA5
PA6
PA7
VDD
C26
R37
C25
R36
U5B
R35
R34
C24
R45
R46
C28
LED2
R41
R43
R42
测电池电压