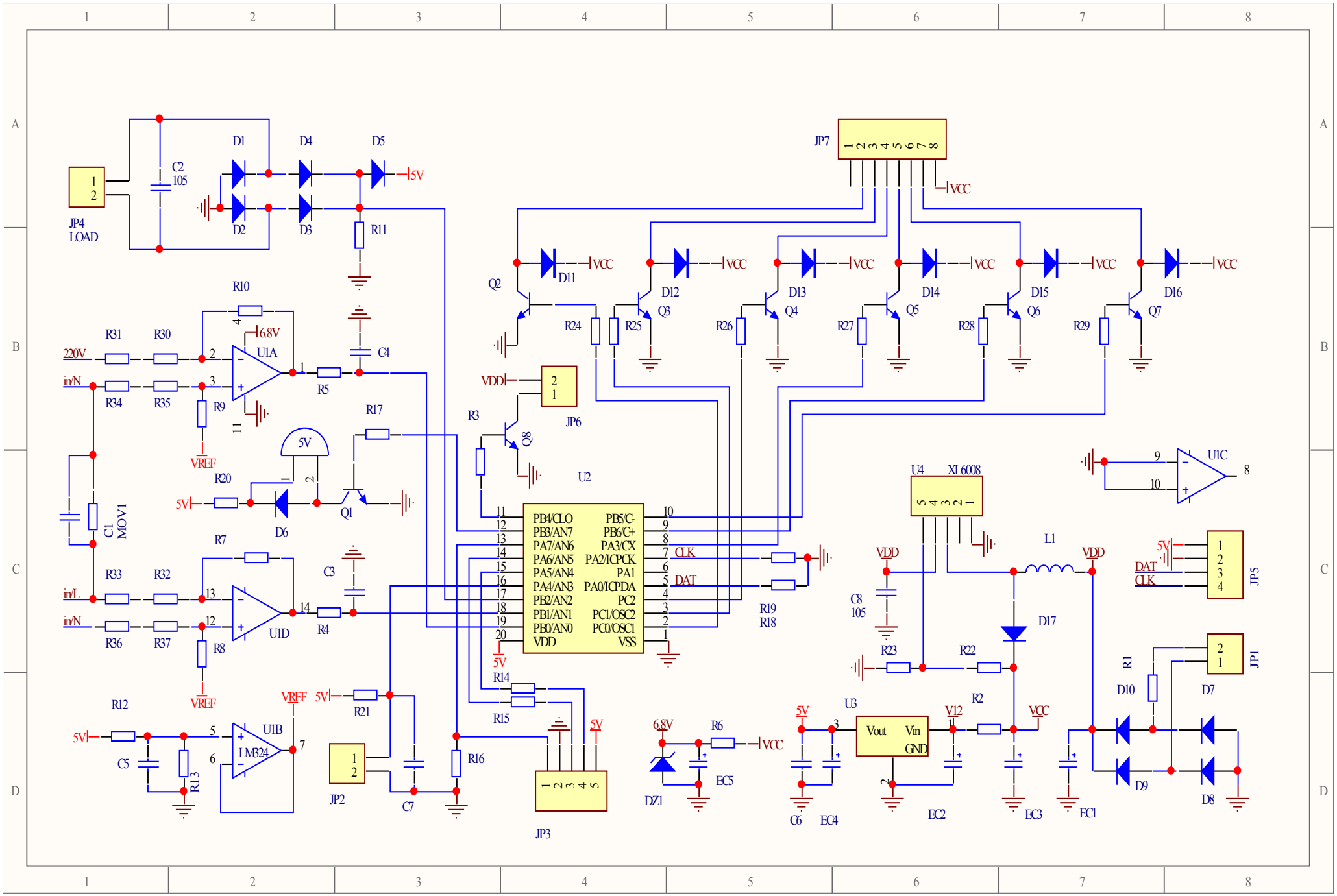
JP4
LOAD
C2
105
D1
D2
D3
D4
D5
5V
R11
R10
6.8V
U1A
R31
R30
220V
in/N
R34
R35
R9
VREF
R5
C4
R17
5V
R20
D6
Q1
C1
MOV1
R7
R33
R32
in/L
in/N
R36
R37
R8
U1D
R4
C3
R12
5V
C5
R13
U1B
LM324
VREF
5V
R21
JP2
C7
R16
R15
R14
5V
JP3
6.8V
DZ1
R6
VCC
EC5
JP7
VCC
D11
D12
D13
D14
D15
D16
Q2
Q3
Q4
Q5
Q6
Q7
R24
R25
R26
R27
R28
R29
VDD
JP6
R3
Q8
U2
PB4/CLO
PB3/AN7
PA7/AN6
PA6/AN5
PA5/AN4
PA4/AN3
PB2/AN2
PB1/AN1
PB0/AN0
VDD
PB5/C-
PB6/C+
PA3/CX
PA2/ICPCK
PA1
PA0/ICPDA
PC2
PC1/OSC2
PC0/OSC1
VSS
CLK
DAT
R19
R18
U4
XL6008
L1
VDD
C8
105
R23
R22
D17
U1C
JP5
5V
DAT
CLK
JP1
R1
D10
D7
D9
D8
U3
5V
Vout
Vin
GND
V12
R2
VCC
C6
EC4
EC2
EC3
EC1